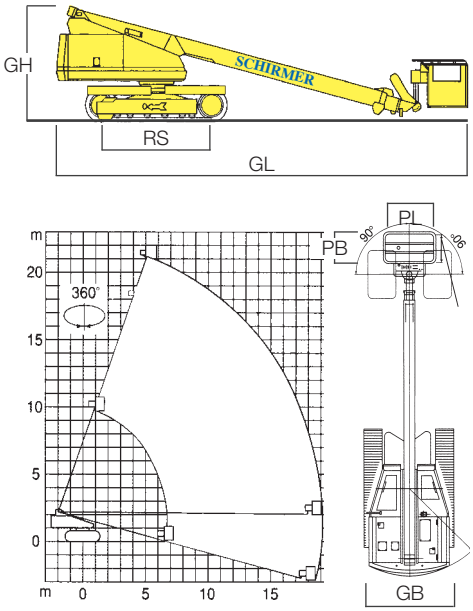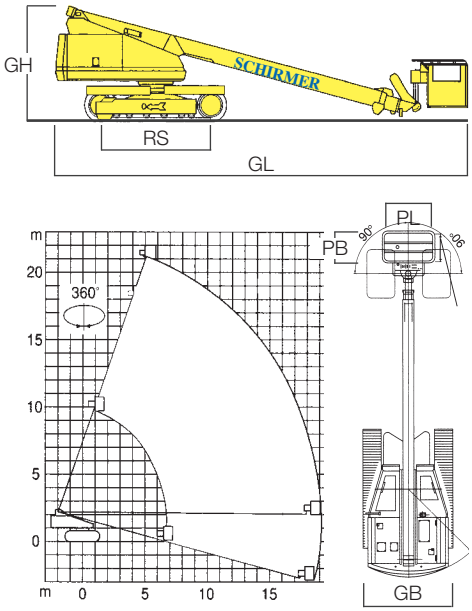SRTB 22	SRTB 23	Geräte-Typ	
22,90 m	23,00 m	Arbeitshöhe	
21,00 m	21,00 m	Plattformhöhe	PH
19,00 m	17,80 m	seitliche Reichweite	
endlos	endlos	Schwenkbereich des Drehturms	
+ /- 90°	+/- 90°	Drehwinkel des Arbeitskorbs	
1,08 m	1,10 m	seitlicher Überhang	
0,75 m	0,75 m	Plattformbreite	PB
1,80 m	1,80 m	Plattformlänge	PL
200 kg	227 kg	Tragfähigkeit	
2	2	Zulässige Personenzahl	
9,75 m	11,57 m	Gesamtlänge	GL
2,46 m	2,46 m	Durchfahrtsbreite	GB
2,55 m	2,35 m	Gesamthöhe	GH
15400 kg	15200 kg	Leergewicht	
0,42 m	0,42 m	Bodenfreiheit	BF
Dieselmotor	Dieselmotor	Antrieb	
1,1 km/h	1,1 km/h	Fahrgeschwindigkeit	
45 %	45 %	Steigfähigkeit